Описание товара Стол загрузочный/90 Electrolux HSTT9LC 865047

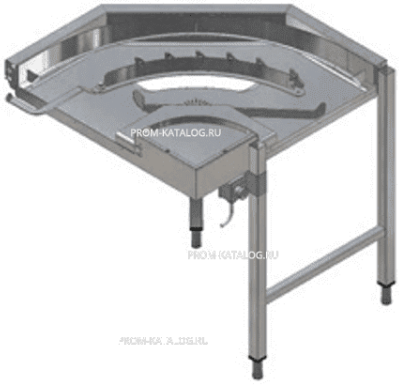

Описание

- Модель стола HSTT9LC 865047 это конвейер, закрепленный к моечной машине для удобства загрузки посуды.
- Будет незаменима в небольших заведениях общепита.
- Изготовление отвечает стандартам качества.
- Стол надежный и удобный.
- Произведено итальянской маркой Electrolux, которая выступает гарантом безопасности своей продукции.
- Отличительные особенности Стола загрузочного/90 Electrolux HSTT9LC 865047 Размеры:
- 850x850x914 мм.
- Материал изготовления - сталь нержавейка, под маркой – AISI 304 с толщиной 1,2мм.
- Имеется бортик и ножки.

Характеристики

Наличие бортика	есть
Тип стола	Стол для чистой посуды
Регулируемые ножки	есть
Марка стали	AISI 304
Тип установки	Пристенные
Страна сборки	Италия
Высота, мм	914 мм
Длина, мм	850 мм
Ширина, мм	850 мм

Информация на сайте prom-katalog.ru носит справочный характер и не является публичной офертой, определяемой ст. 437 ГК РФ.
Убедительная просьба уточнять цены и наличие по телефону у вашего менеджера.